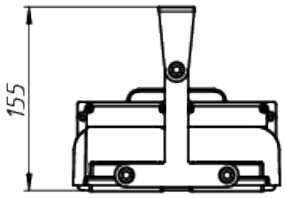

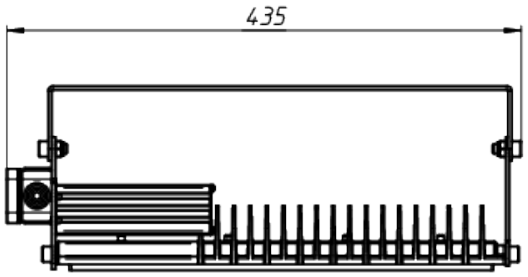

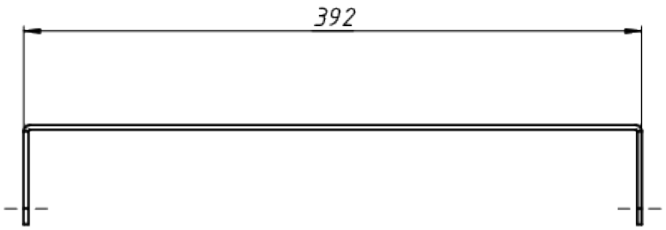

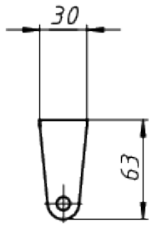

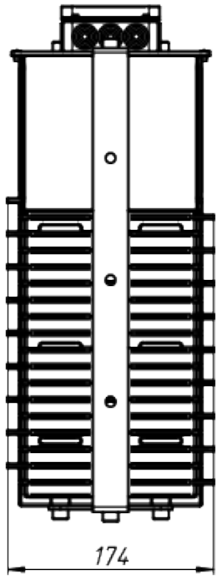

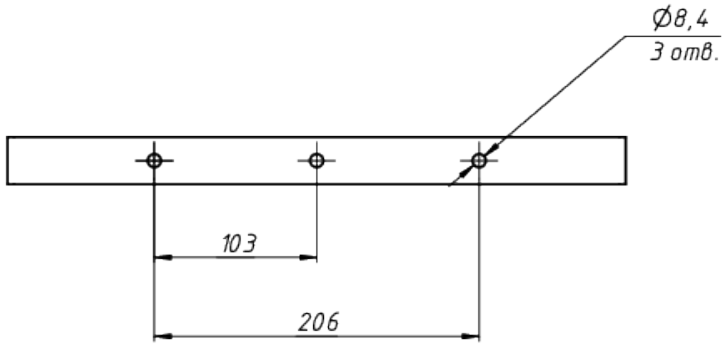

ЛАДЗАВОД
СВЕТОТЕХНИКИ

*Документ сгенерирован автоматически. Дата генерации: 25-04-2024

Изм.	Лист	№ докум.	Подп.	Дата	LAD LED R320-2-MG-50 лира	Лист 1